ASSEMBLY INSTRUCTION / INSTRUCTION D'ASSEMBLAGE

ITEM NO: 6095S-DBW SIDE CHAIR / CHAISE DE SALLE À MANGER

Thank you for purchasing this quality product. Be sure to check all packing material carefully for small parts that may have come loose inside the carton during shipment.

Merci d'avoir acheté ce produit de qualité. Assurez-vous de vérifier soigneusement tout le matériel d'emballage pour les petites pièces qui pourraient s'être détachées à l'intérieur du carton pendant le transport.

PARTS LIST / LISTE DES PIECES

NO./ N°	Description	Sketch / esquisser	Q'ty / Qté
A	Seat Frame With Back / Cadre d'assise avec dossier		1PC
B	LSF Front Leg / Patte avant LSF		1PC
C	RSF Front Leg / Patte avant RSF		1PC
D	Back Leg / Patte arrière		2PCS
E	LSF Stretcher / Civière LSF		1PC
F	RSF Stretcher / Civière RSF		1PC
G	Back Stretcher / Civière arrière		1PC

HARDWARE LIST / LISTE DE QUINCAILLERIE

NO./ N°	Description	Sketch / esquisser	Size / Dimension	Q'ty / Qté
1	Medium Bolt / Boulon De Moyen		Ø1/4" x 50mm	8PCS
2	Lock Washer / Rondelle D'arrêt		Ø1/4"x11D x 2mm	8PCS
3	Flat Washer / Rondelle Plate		Ø1/4"x19D x 2mm	8PCS
4	Allen Key / Clè Allen		4mm	1PC
5	Screw/ Vis		#4x40mm	6PCS

* SCREW DRIVER (NOT PROVIDED)
TOURNEVIS (NOT INCLUS)

Step 1 / É tape 1:

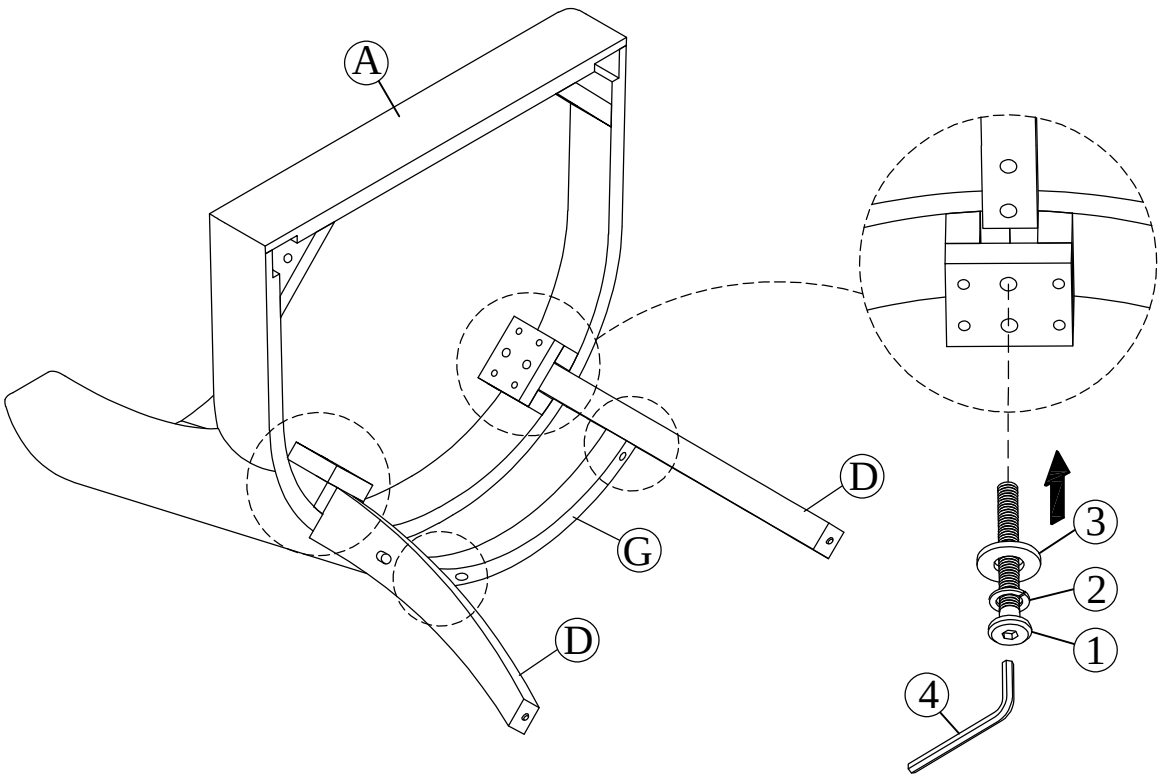

MADE IN VIETNAM / FABRIQUÉ AU VIETNAM

Step 2 / É tape 2:

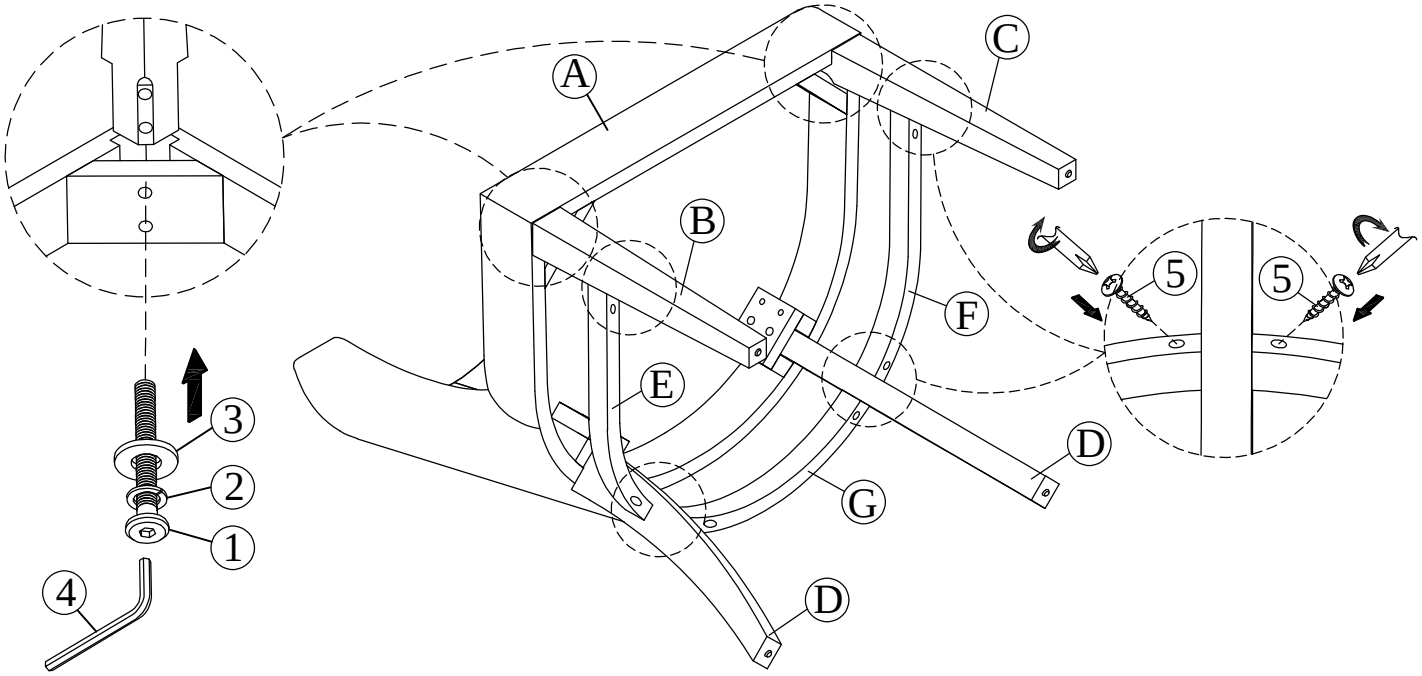

Completed / Complété:

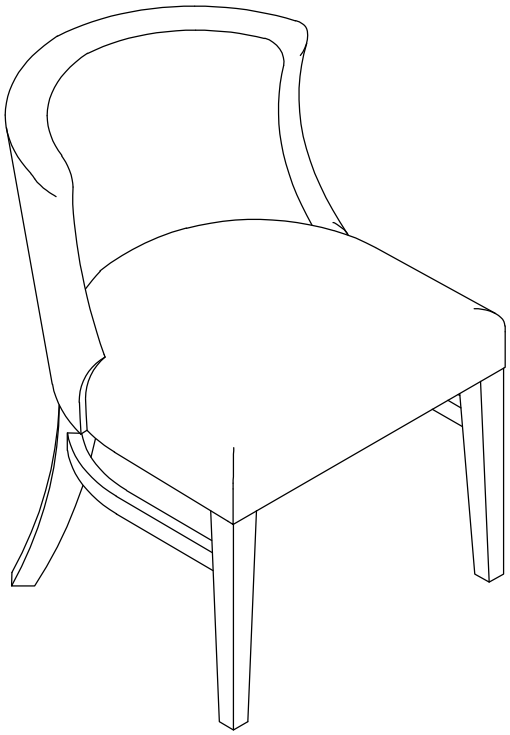

DO NOT TIGHTEN BOLTS UNTIL COMPLETELY ASSEMBLED.
NE PAS SERRER LES BOULONS JUSQU'À CE QUE LE MONTAGE SOIT COMPLETMENT TERMINE

It is recommended to install protective pads under all legs and supports to avoid damage or scratches when placing furniture on a wood floor or other hard surface, and to limit indentation and prevent discoloration if placing on carpet.

Il est recommendé de placer des coussins protecteurs sous tous les pieds et toutes les bases des meubles pour éviter d'endommager ou d'égratigner les planchers en bois ou autres surfaces dures ,et pour limiter l'empreinte et empêcher la décoloration quand les meubles reposent sur la moquette.

Hardware may loosen over time. Periodically check to make sure all connections are tight. Re-tighten if necessary.
Le matériel peut se desserrer au fil du temps. Vérifiez périodiquement que toutes les. Connexions sont serrées. Serrer à nouveau si nécessaire.

MADE IN VIETNAM / FABRIQUÉ AU VIETNAM